YOYO

YOE126119/1CR

NOBILI

SPECIFICHE

Monocomando a risparmio energetico
Chrome
Aeratore anticalcare M 16,5 x 1
Aeratore 5 l/min incluso nella confezione
Getto orientabile
Scarico 1 1/4” con sistema brevettato SNAP
Flessibili inox ø 3/8”
Limitatore di energia con apertura in acqua fredda
Limitatore di portata con freno al 50%

Imballo: 41,5 x 16 x 7,5 cm / 0,00498 m^3

carlo nobili spa rubinetterie - via novara 29, suno (no) italia - office +39 0322 885885 - fax +39 0332 858091 - mail info@nobili.it - web nobili.it

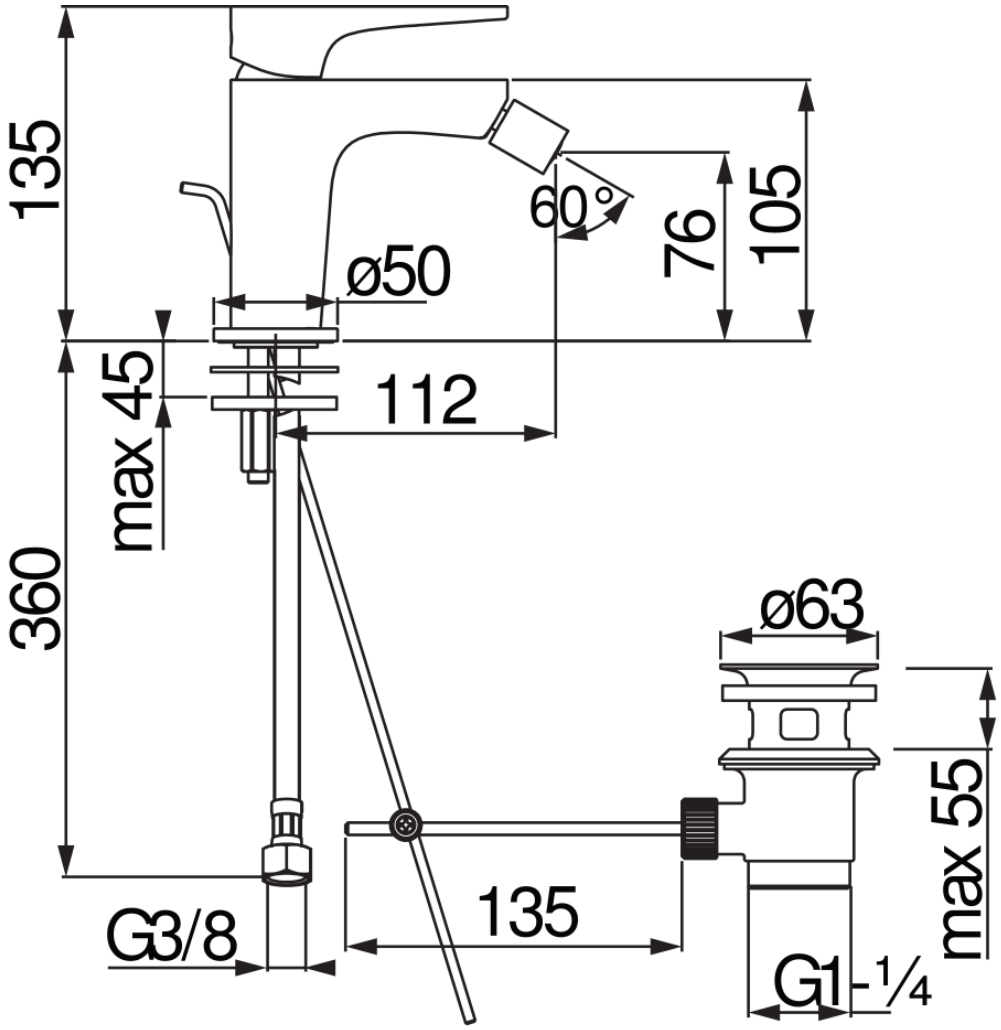
135
60°
76
105
ø50
max 45
112
360
ø63
max 55
G3/8
135
G1-¼

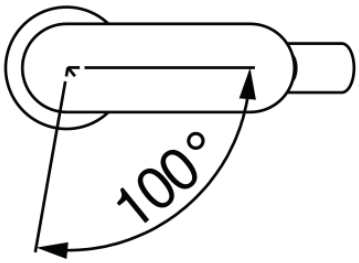
100°

DIAGRAMMA DI PORTATA: ACQUA CALDA/FREDDA

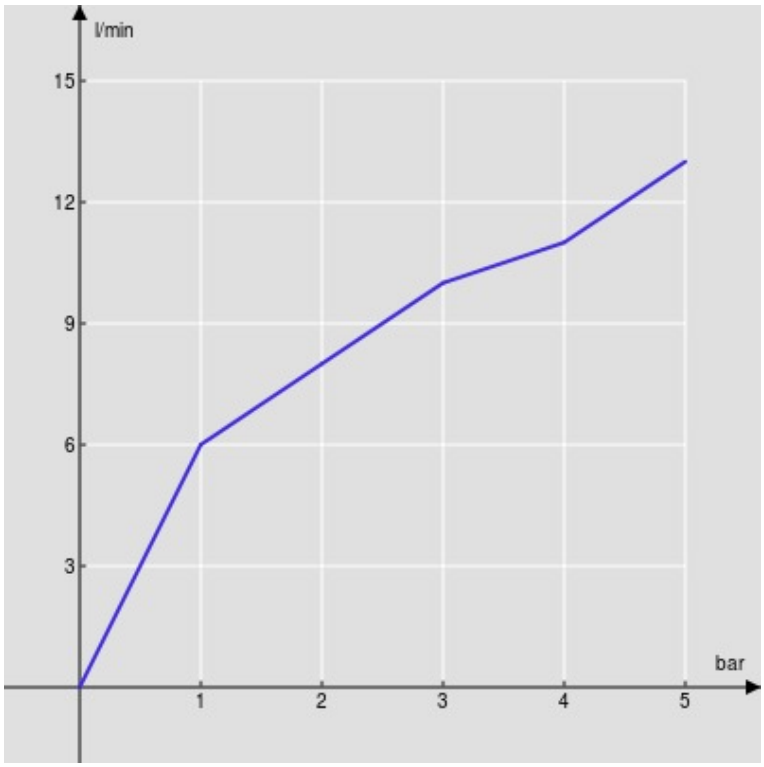

Aeratore

DIAGRAMMA DI PORTATA: ACQUA MISCELATA

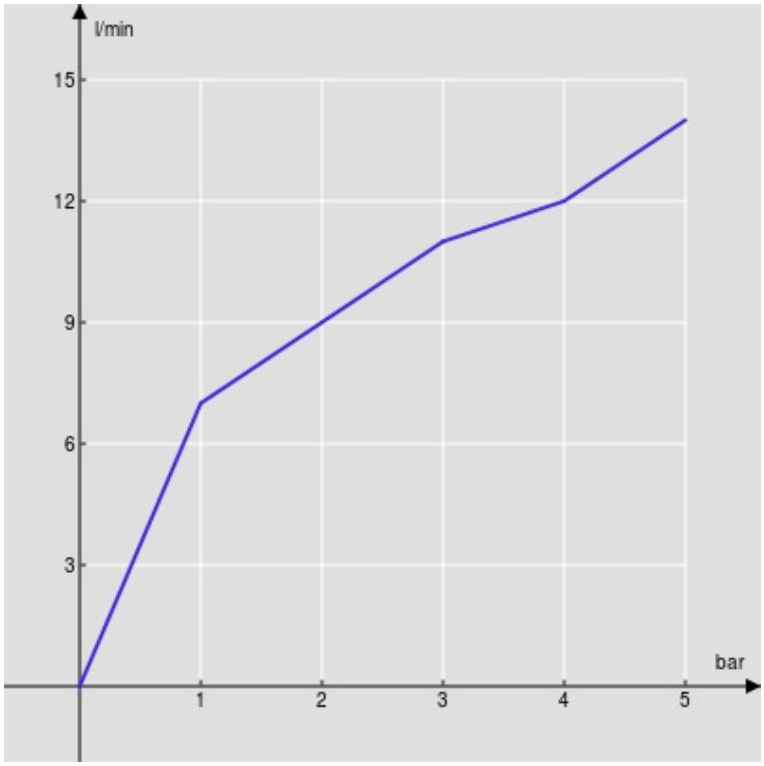

Aeratore